Einbaumaß Orlandi/Grassi
W310

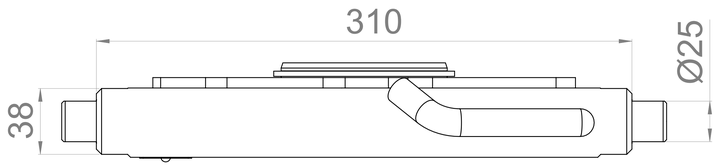

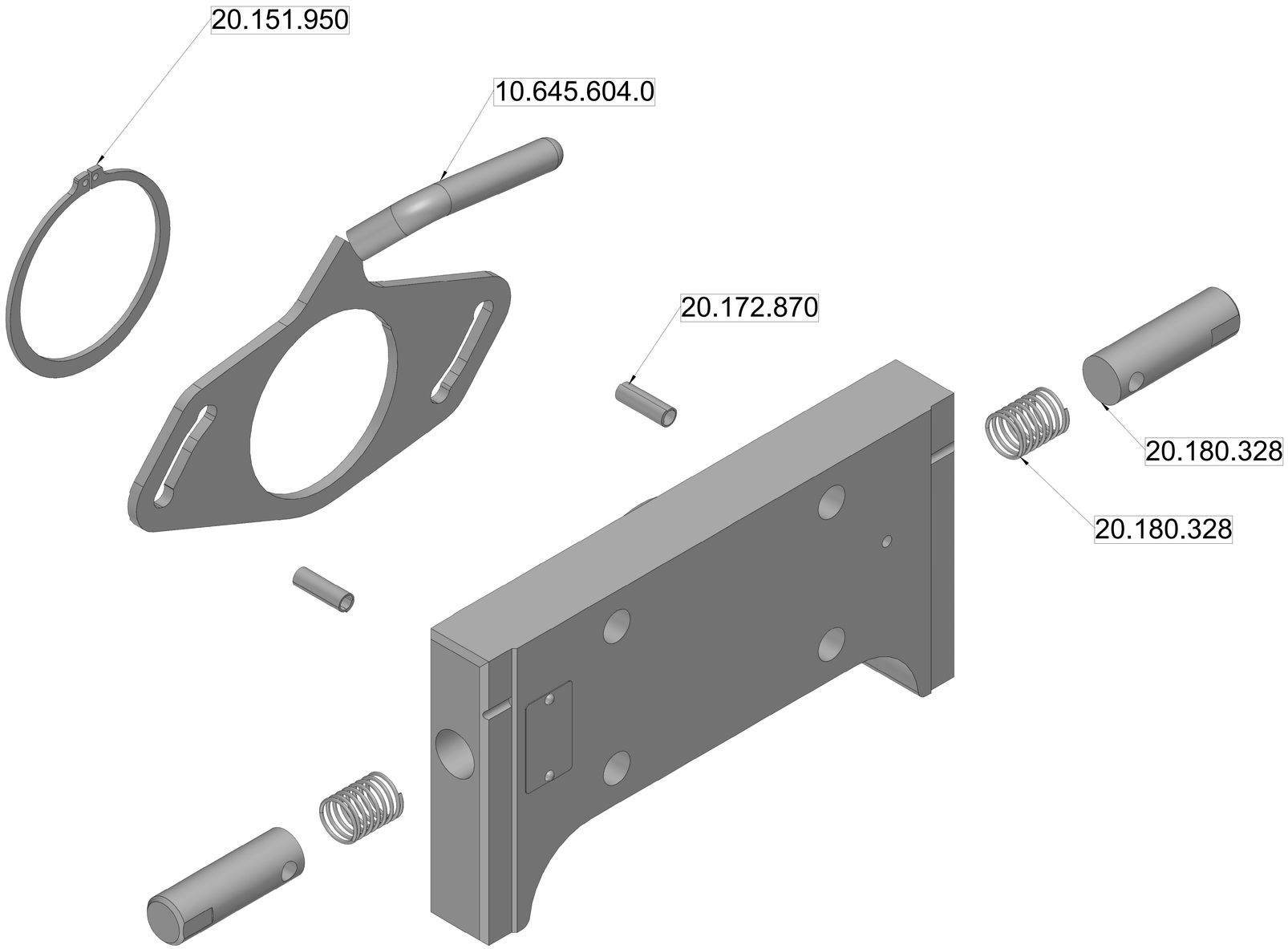

scharmüller
ANHÄNGERKUPPLUNGEN

Stand 07/2016